※組立てる前にこの説明書を良くお読みになり充分に理解してください。
Before use, please carefully read the explanations!

3D Giles-202

WING SPAN:1240mm(48.8")

ARF

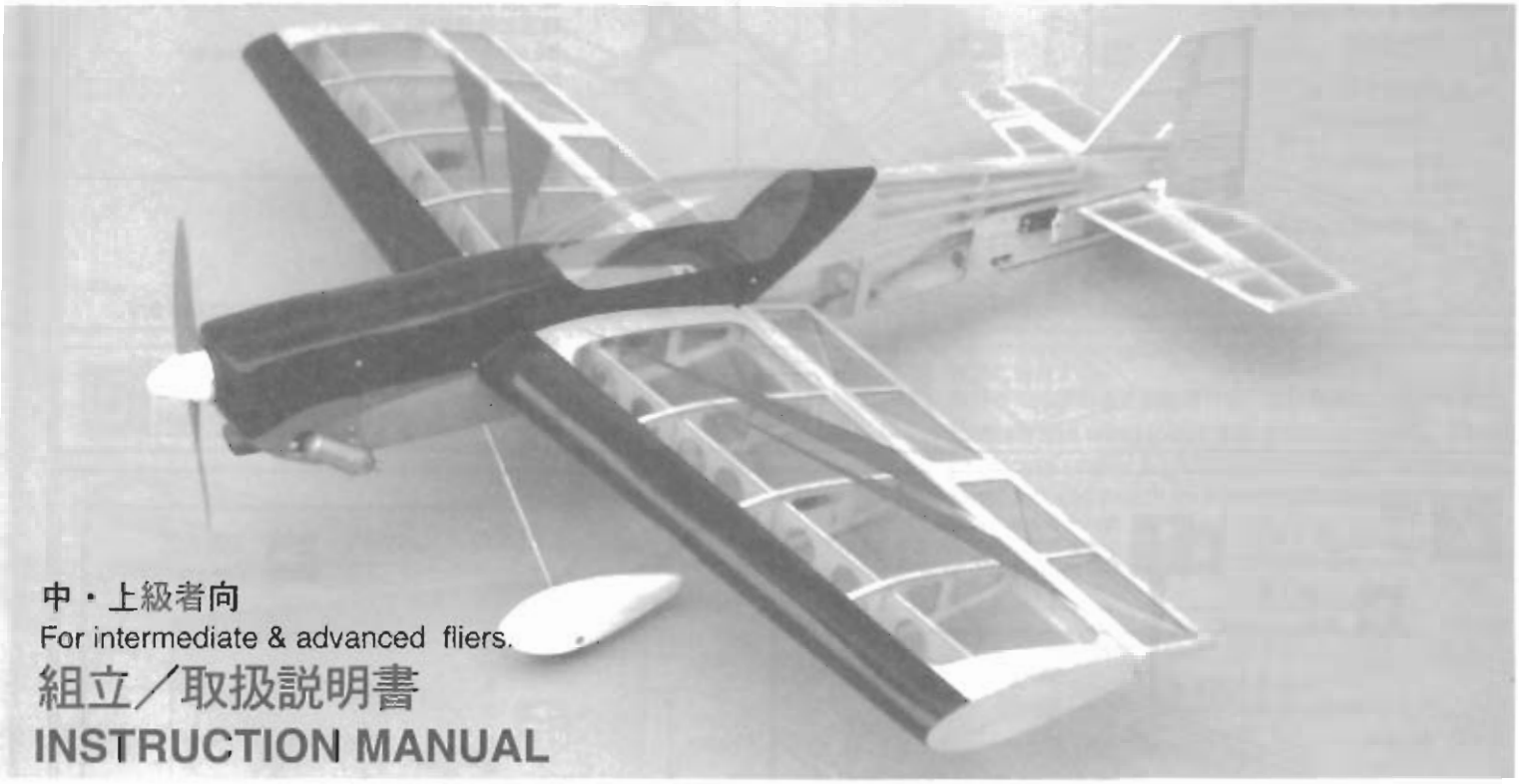

中・上級者向
For intermediate & advanced fliers.

組立／取扱説明書
INSTRUCTION MANUAL

RODIO CONTROLLED 2C~40 4C~52.ENGINE POWERD
AEROBATIC AIRCRAFT
ALMOST READY-TO-FLY

SPECIFCATIONS

Wing Span.....	1240mm(48.8")
Weight.....	2150g~2250g
Length.....	1294mm(51")
Wing Area.....	42.5 dm^2
Wing Loading.....	51g/ dm^2
Airfoil.....	18%
Engines.....	2c~40 4c~52
Radio.....	4 channel 5 servos

⚠ SAFETY PRECAUTIONS

This radio control model is not a toy!

- First-time builders should seek advice from people having building experience in order to assemble the model correctly and to produce its performance to full extent.
- Assemble this kit only in places out of children's reach!
- Take enough safety precautions prior to operating this model. You are responsible for this model's assembly and safe operation!
- Always keep this instruction manual ready at hand for quick reference, even after completing the assembly.

⚠ 安全のための注意事項

この無線操縦模型は玩具ではありません!

- この商品は高い性能を発揮するように設計されています。組立てに不慣れな方は、模型を良く知っている人にアドバイスを受け確実に組立ててください。
- 小さい部品があるので、組立て作業は、幼児の手がとどかない所で必ず行ってください。
- 動かして楽しむ場所は万一の事故を考えて、安全を確認してから責任をもってお楽しみください。
- 組立てた後も、説明書がいつでも見られるように大切に保管してください。

組立て前の注意 BEFORE YOU BEGIN

左右同じように組立てる。
Assemble left and right sides the same way.

別購入品
Must be purchased separately!

2mmの穴をあける（例）。
Drill holes with the specified diameter (here: 2mm).

をカットする。
Cut off shaded portion.

エポキシ接着剤で接着する。
Apply epoxy glue.

注意して組立てる所。
Pay close attention here!

可動するように組立てる。
Ensure smooth non-binding movement while assembling.

瞬間接着剤で接着する。
Apply instant glue (CA glue, super glue).

警告 Warning!
●重要な注意事項があるマークです
必ずお読みください。
Do not overlook this symbol!

1 主翼 Main Wing

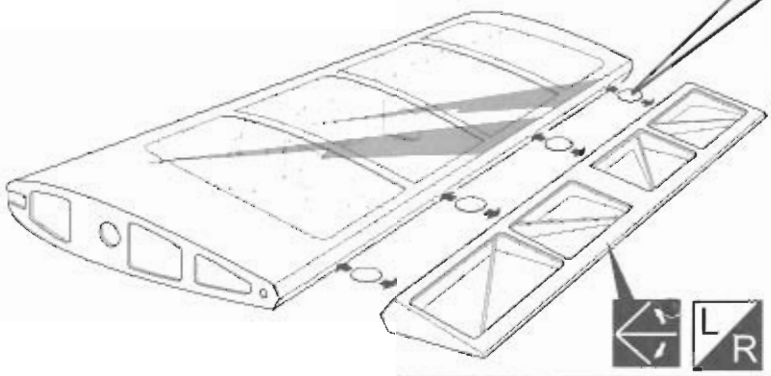

低粘度瞬間接着剤がヒンジにしみこむようにして確実に接着する。
Be sure to apply instant type CA glue to both sides of each hinges.
(low viscosity type)

警告 Warning!

確実に接着する。
飛行中にはずれると操縦不可能になり事故につながります。
Securely glue together.If coming off during flights, you lose control of your airplane which leads to accidents!

2 主翼 Main Wing

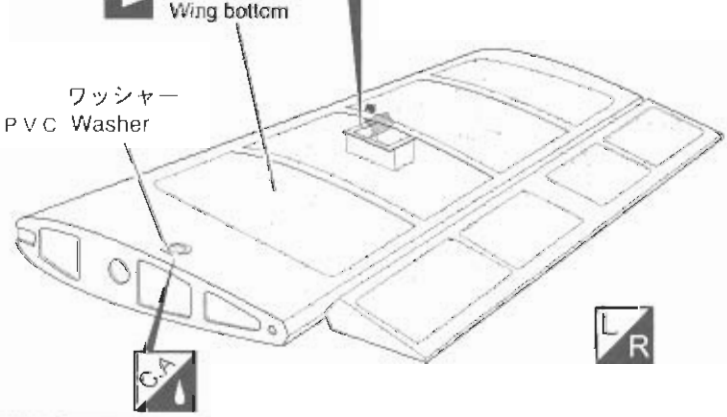

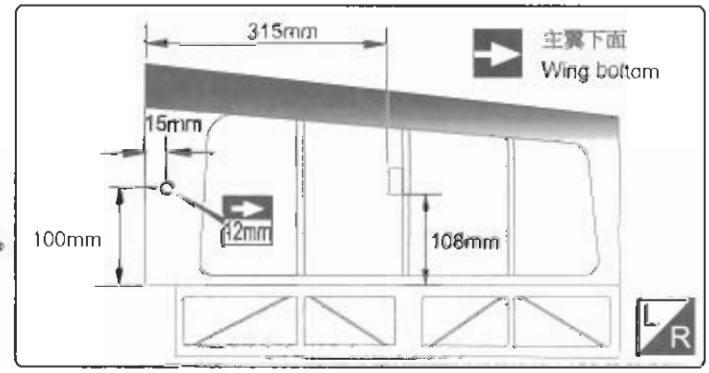

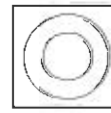

PVC ワッシャー
Washer
2

3 主翼 Main Wing

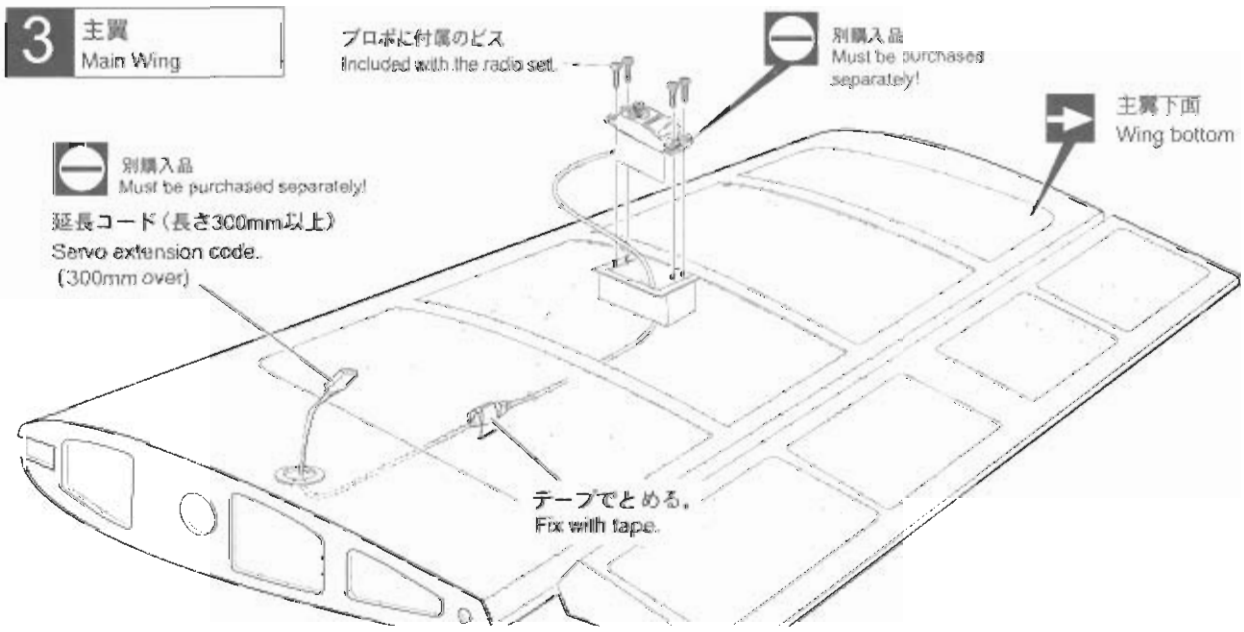

4 主翼 Main Wing

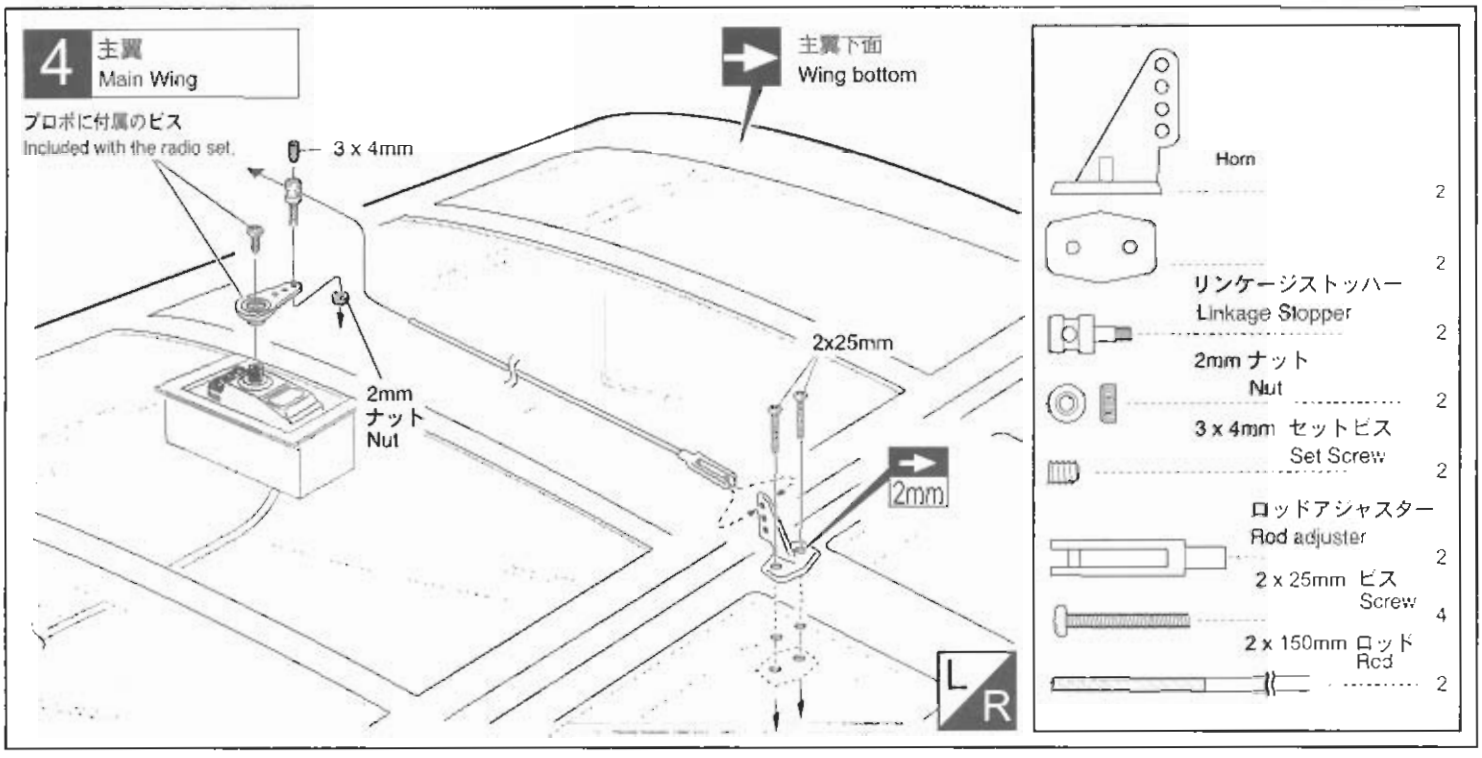

5 主翼 Main Wing

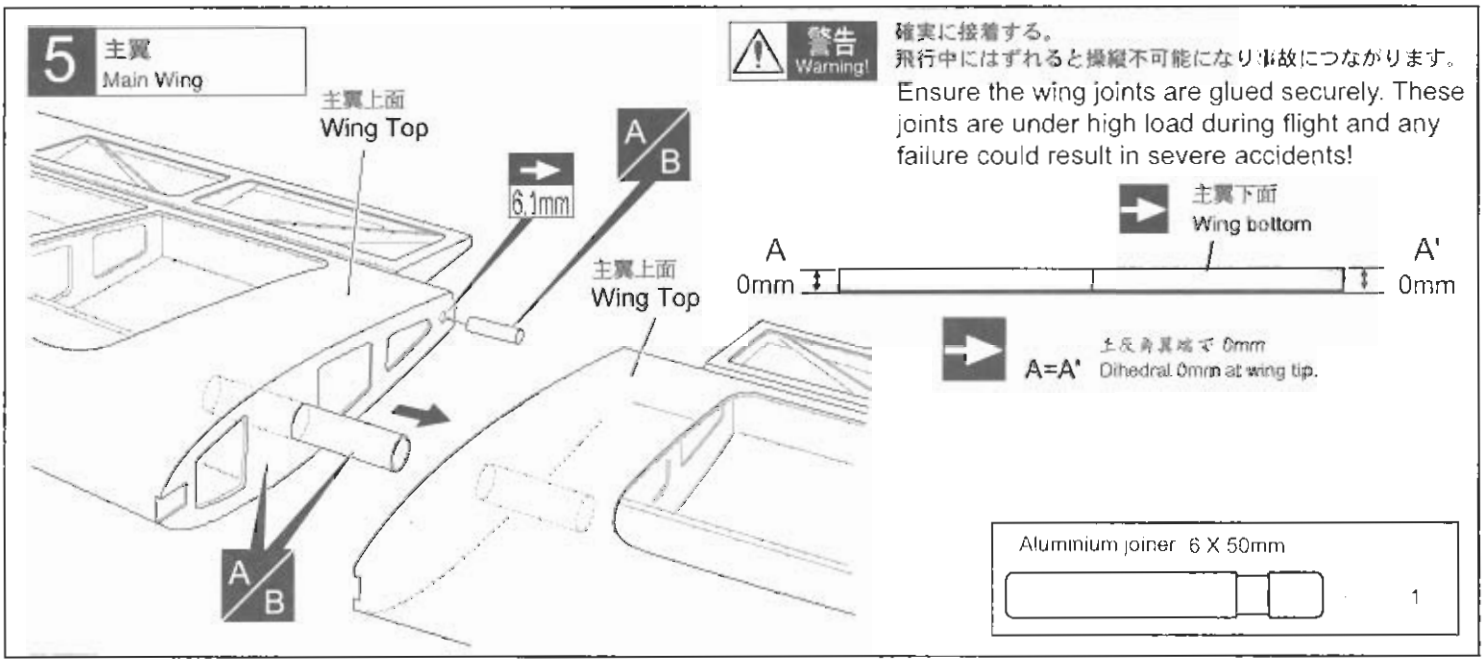

6 主翼 Main Wing

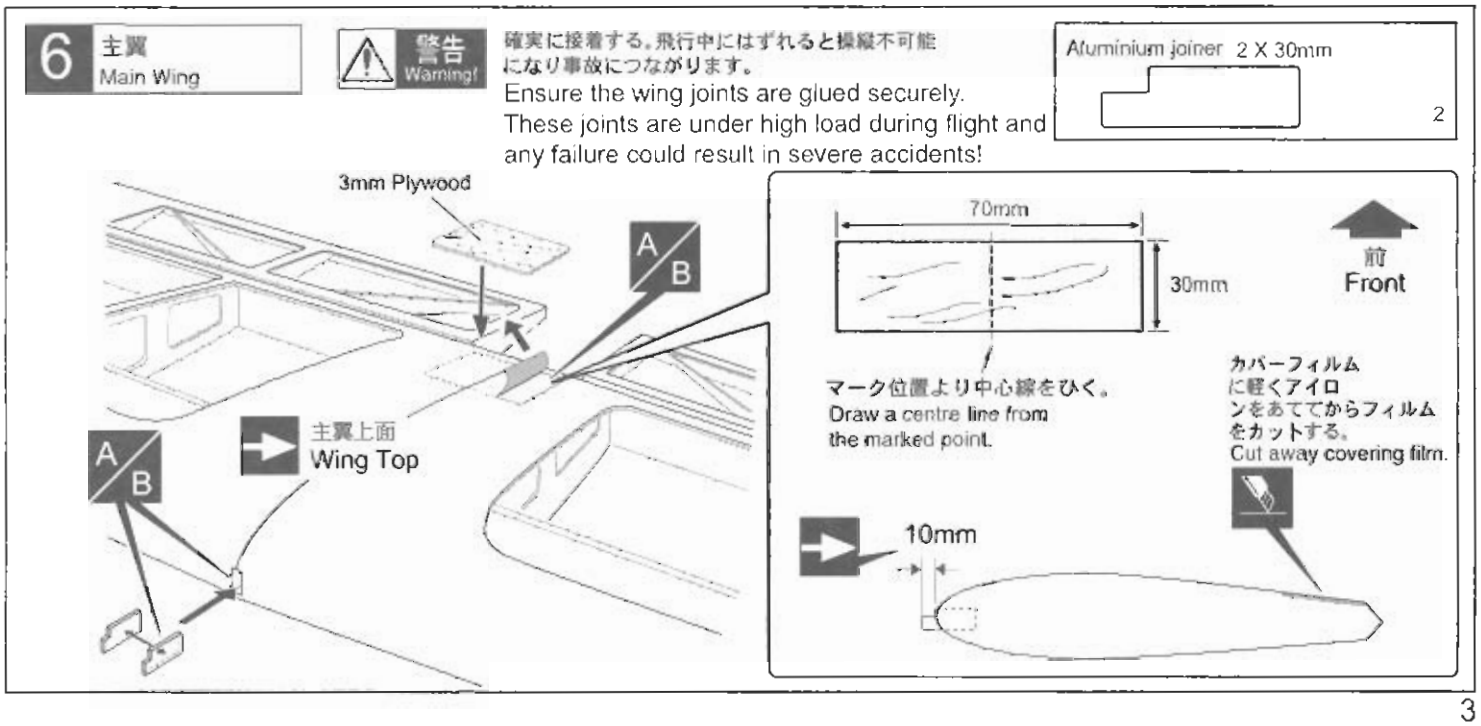

7 主翼 Main Wing

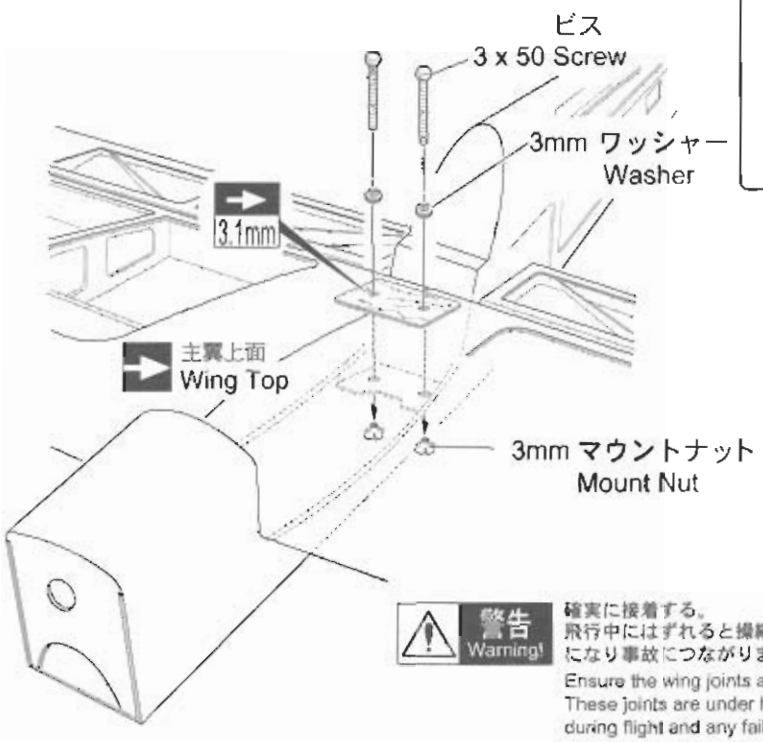

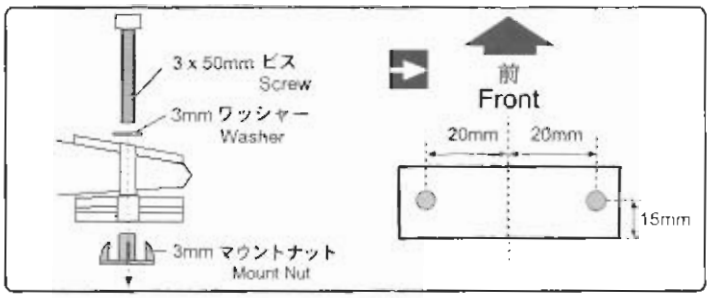

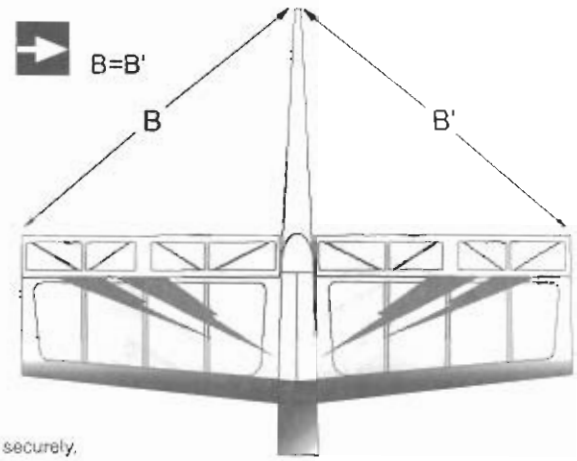

警告 Warning!

確実に接着する。
飛行中にはずれると操縦不可能になり事故につながります。

Ensure the wing joints are glued securely. These joints are under high load during flight and any failure could result in severe accidents!

3 x 50mm ビス Screw ---- 2	3mm ワッシャー Washer ---- 2	3mm マウントナット Mount Nut ---- 2

8 水平尾翼 Tailplane

警告 Warning!

確実に接着する。
飛行中にはずれると操縦不可能になり事故につながります。

Ensure the wing joints are glued securely. These joints are under high load during flight and any failure could result in severe accidents!

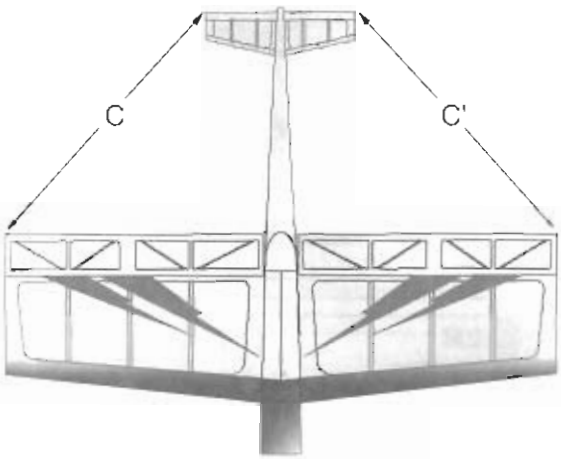

カバーフィルムに軽くアイロンをあててからフィルムをカットする。
Cut away covering film.

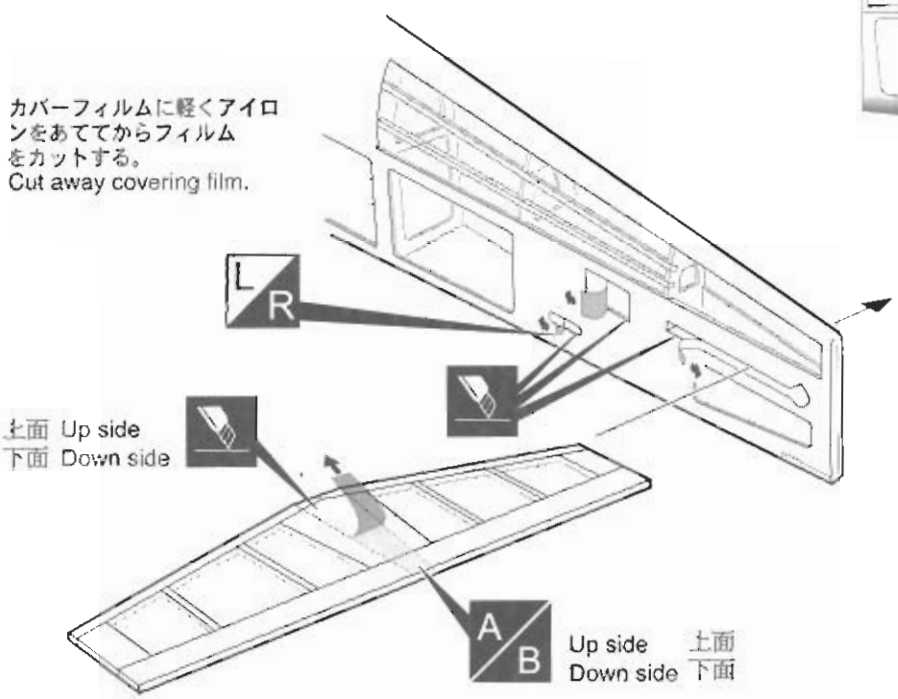

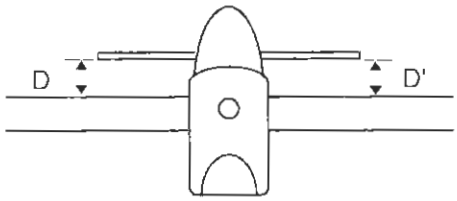

9 エレベーター ラダー ELEVATOR RUDDER

低粘度瞬間接着剤がヒンジにしみこむようにして確実に接着する。
Be sure to apply instant type CA glue to both sides of each hinges.
(low viscosity type)

警告 Warning!

確実に接着する。
飛行中にはずれると操縦不可能になり事故につながります。
Ensure the wing joints are glued securely. These joints are under high load during flight and any failure could result in severe accidents!

A/B

3.1mm

L/R

U-Shaped Wire 3 x 50 x 15mm — 1

2mm 2mm

3.1mm

A/B

エレベーター側の中心線
Centre line of the Elevator side.

10 エレベーター ラダー ELEVATOR RUDDER

Servo with greater output torque is recommended.
It is very important for the accuracy and stability of flight.
Recommendations:
Futaba S-9202, S-9203
JR-PROPO NES-513

別購入品
Must be purchased separately!

延長コード(長さ300mm以上)
Servo extension code.
(300mm over)

テープでとめる。
Fix with tape.

別購入品
Must be purchased separately!

プロポに付属のビス
Included with the radio set.

2mm

2mm

2mm ナット Nut — 4

2 x 12mm ビス Screw — 4

Horn — 4

エレベーター ELEVATOR
ラダー RUDDER

2mm ナット Nut

2 x 12mm

11 サーボ Servo Installation

2mm ナット
Nut

プロポに付属のビス
Included with the radio set.

2 x 12mm ビス
Screw

別購入品
Must be purchased separately!

2mm

A/B

テープでとめる。
Fix with tape.

2.1mm

別購入品
Must be purchased separately!

延長コード（長さ300mm以上）
Servo extension code.
(300mm over)

Servo with greater output torque is recommended.
It is very important for the accuracy and stability of flight.

Recommendations:
Futaba S-9202, S-9203
JR-PROPO NES-513

2 x 12mm ビス Screw	2
2mm ナット Nut	2
Aluminium Control Horn	1

12 リンケージロッド Pushrods

3 x 4mm

2mm ナット
Nut

プロポに付属のビス
Included with the radio set.

3 x 4mm

プロポに付属のビス
Included with the radio set.

2 x 8mm

2 x 8mm TPビス TP Screw	4
ロッドアジャスター Rod adjuster	4
2 x 280mm ロッド Rod	4
リンケージストッパー Linkage Stopper	4
2mm ナット Nut	4
3 x 4mm セットビス Set Screw	4

13 エンジンマウント Engine installation

4サイクルエンジンの場合 Installation shown for a 4-cycle engine.

ビス
3 x 16mm Screw

3.1mm

マウントナット
3mm Mount Nut

ナット
3mm Nut

4.1mm

Install 3mm Washer to obtain right thrust.

3.5mm

ワッシャー
3mm Washer

別購入品
Must be purchased separately!

Install 3mm Washer to obtain down thrust.

スプリングワッシャー
3mm Spring Washer

ビス
3 x 25mm Screw

エンジンのクランクシャフトと機体の横のシャフトラインを合わせる。
Align the centre line of the engine crankshaft with the horizontally marked line.

3mm

3.5mm

エンコンロッドの位置に合わせる。
Drill hole for throttle rod.
Hole position depends on carburetor horn position.

エンジンマウントマークと機体のマークを合わせる。
Align the mark on both mounts with the mark on the fuselage.

2サイクルエンジンの場合 Installation shown for a 2-cycle engine.

Install 3mm Washer to obtain down thrust.

ビス
3 x 16mm Screw

ワッシャー
3mm Washer

ナット
3mm Nut

マウントナット
3mm Mount Nut

3.1mm

Install 3mm Washer to obtain right thrust.

3.1mm

Cut the area

別購入品
Must be purchased separately!

スプリングワッシャー
3mm Spring Washer

ビス
3 x25mm Screw

3mm

エンジンのクランクシャフトと機体の横のシャフトラインを合わせる。
Align the centre line of the engine crankshaft with the horizontally marked line.

エンジンマウントマークと機体のマークを合わせる。
Align the mark on both mounts with the mark on the fuselage.

3.5mm

エンコンロッドの位置に合わせる。
Drill hole for throttle rod.
Hole position depends on carburetor horn position.

2サイクルエンジンの場合 Installation shown for a 2-cycle engine.

4サイクルエンジンの場合 Installation shown for a 4-cycle engine.

Install 3mm Washer to obtain down thrust and right thrust.

0~1.5°

1~2pcs 3mm ワッシャー Washer

115mm

0~1.5°

1~2pcs 3mm ワッシャー Washer

3 x 25mm ビス Screw	4
3mm スプリングワッシャー Spring Washer	4
3mm ワッシャー Washer	12
3mm ナット Nut	4
3mm マウントナット Mount Nut	4
3 x16mm ビス Screw	4

16 メインギヤ Main Landing Gear

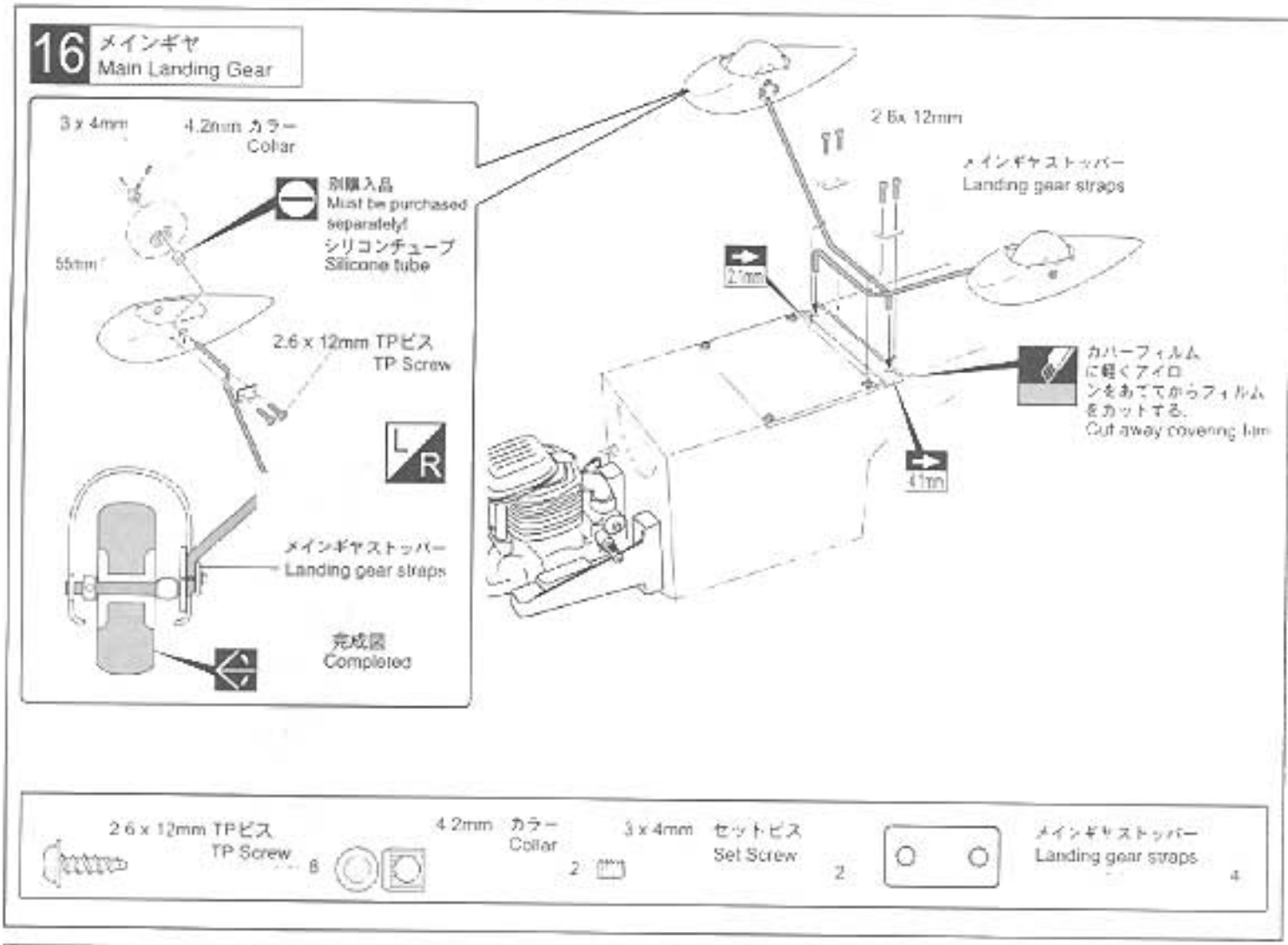

17 カウリング Cowling

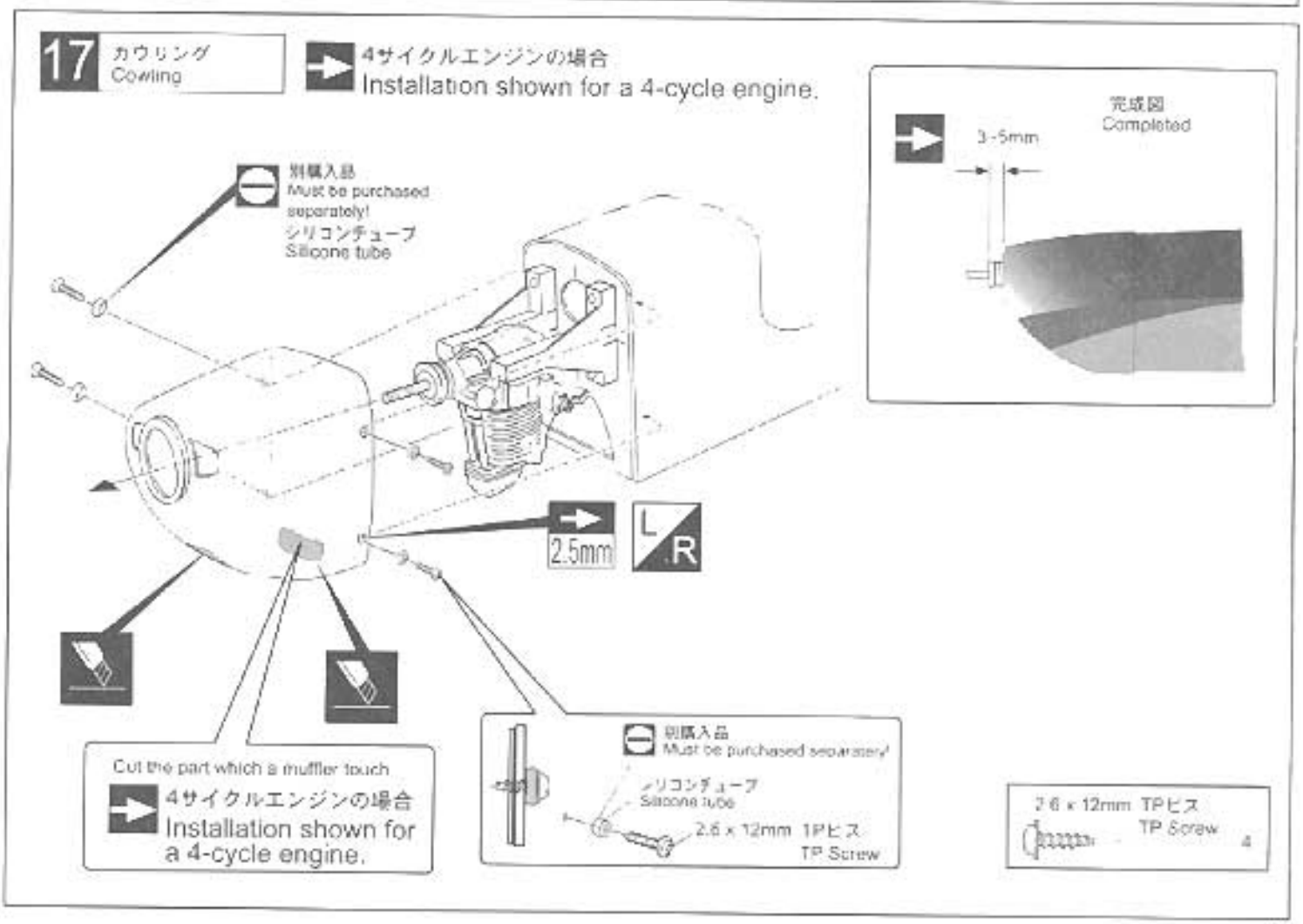

18 カウリング Cowling

19 キャノピー Cockpit Canopy

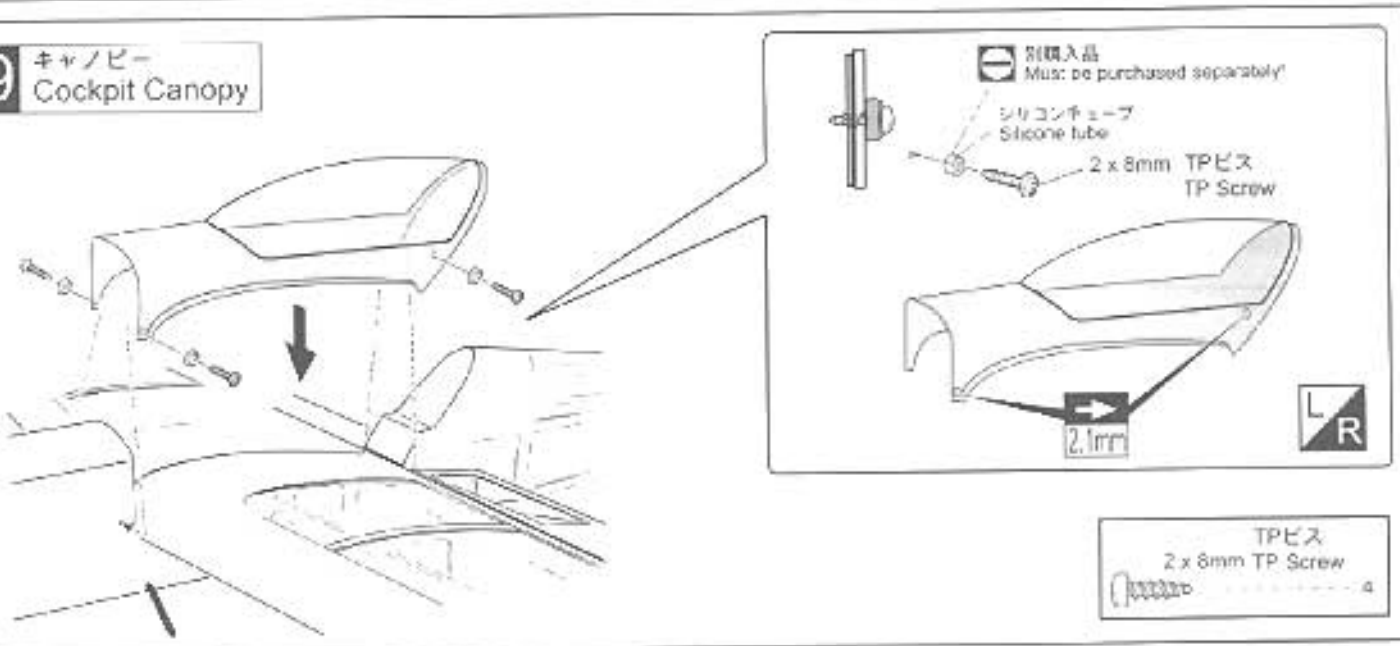

20 舵角調整 Control Surface Movement

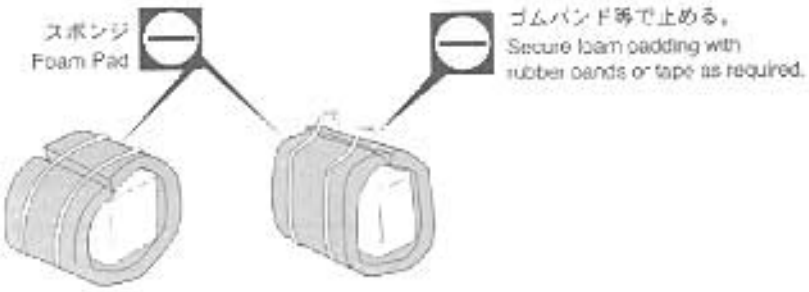

飛行中にはずれない様に、確実に固定する。
Carefully install the receiver and battery pack to ensure that they will not shift during flight.

受信機とバッテリーを前後に移動して重心位置を合わせる。
Shift the location of the receiver and battery pack as needed to obtain the specified CG.

図の様に各舵が動くように調整する。
この調整幅は普通の飛行に適した舵角ですので
楽しみ方によって調整は変更してください。
Adjust the travel of each control surface to the values in the diagrams.
These values fit general flight capabilities.
Readjust according to your needs and flight level.

重心のチェックをする前に飛行はしない。
Never fly before checking the CG's required position.

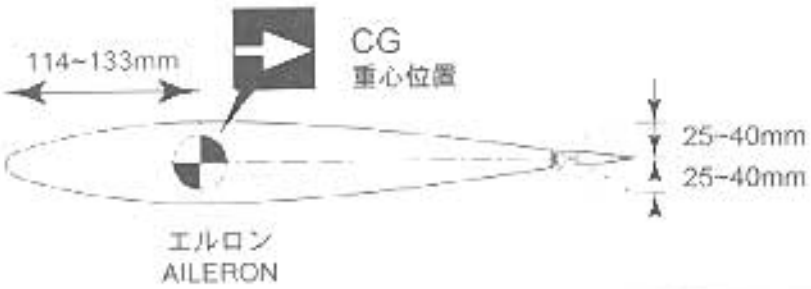

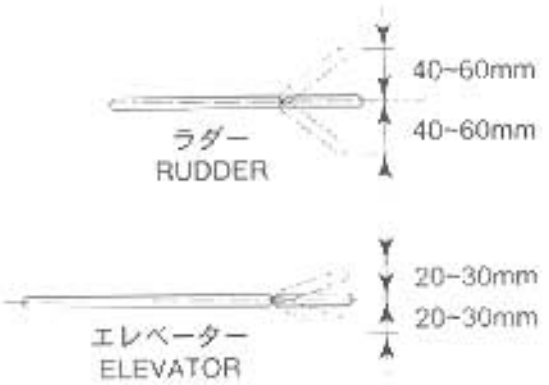
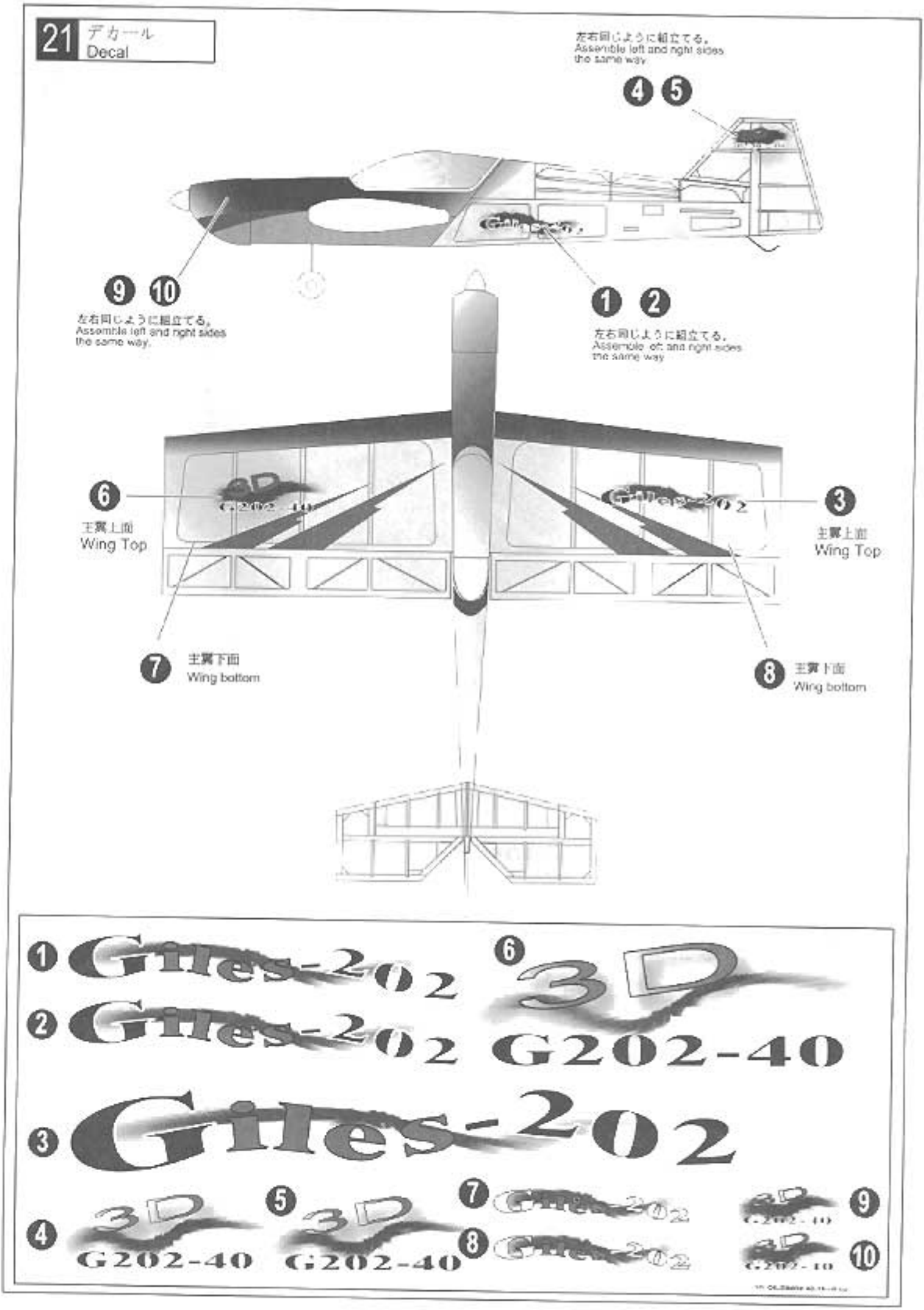
21 デカール Decal